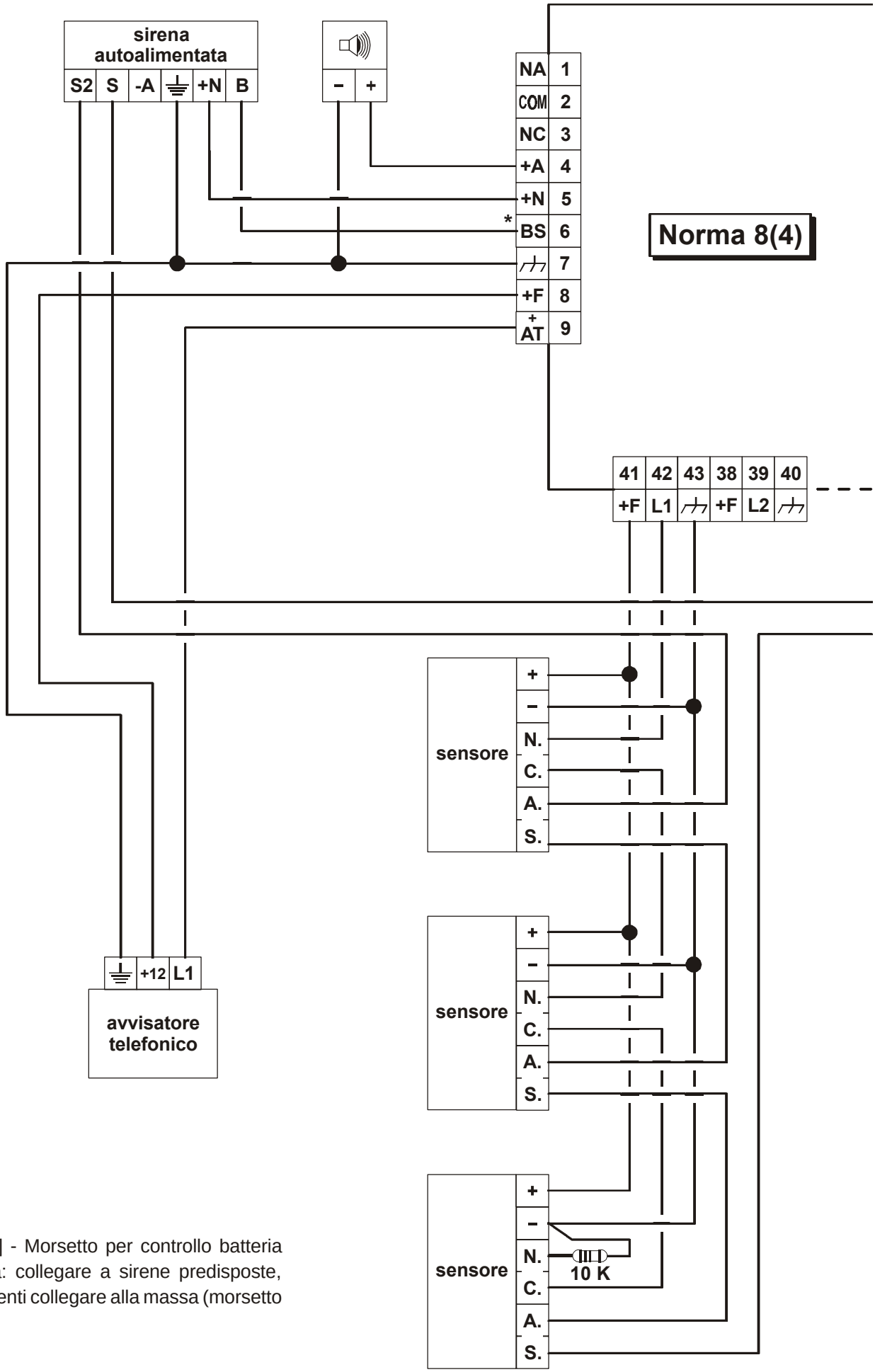

* [BS] - Morsetto per controllo batteria sirena: collegare a sirene predisposte, altrimenti collegare alla massa (morsetto n. 7).

Figura 16 *Schema di un impianto tipico.*

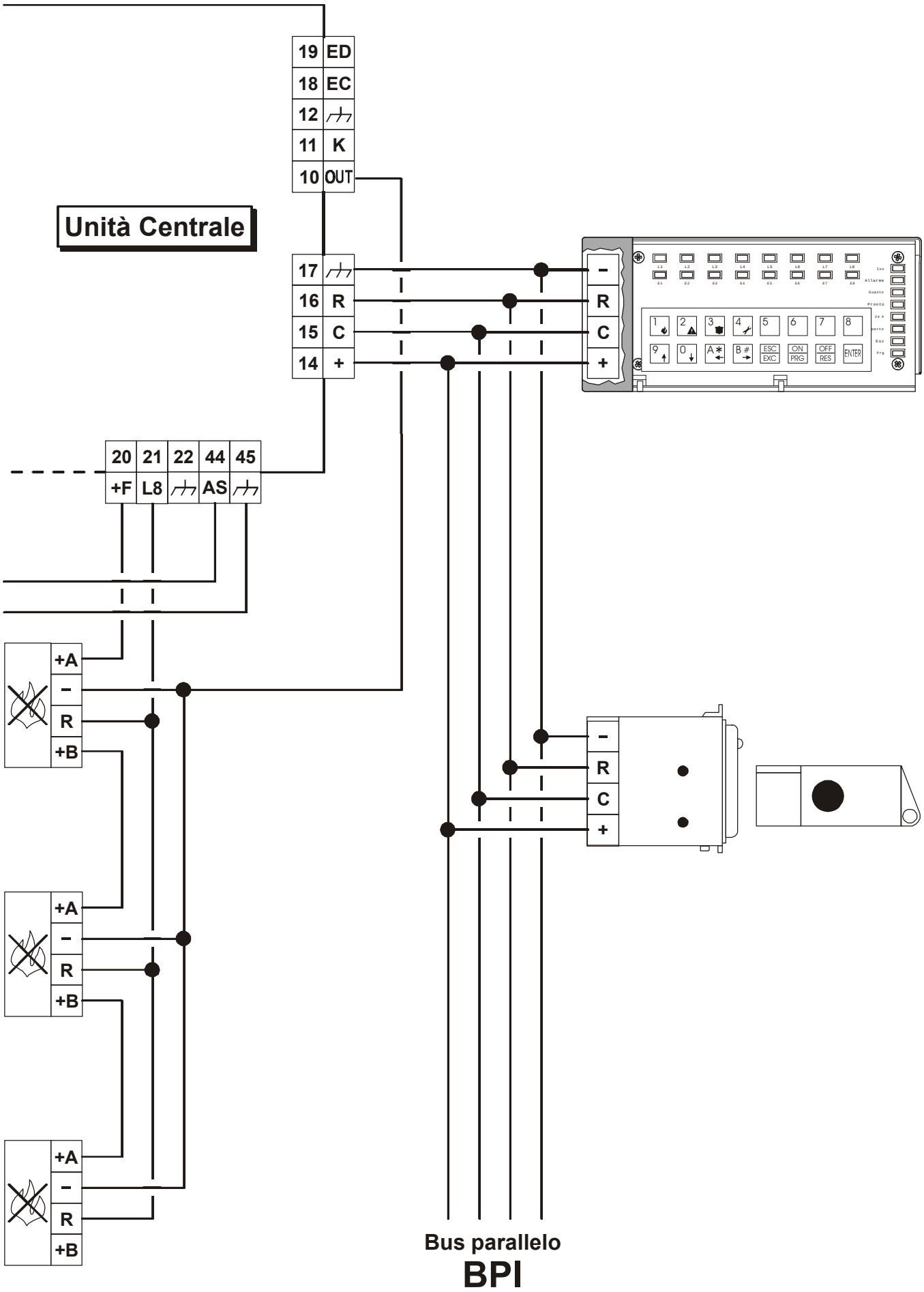
Unità Centrale
19 ED
18 EC
12
11 K
10 OUT
17
16 R
15 C
14 +
20 21 22 44 45
+F L8 AS
+A
-
R
+B
Bus parallelo
BPI